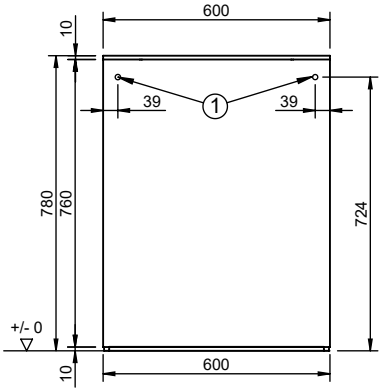
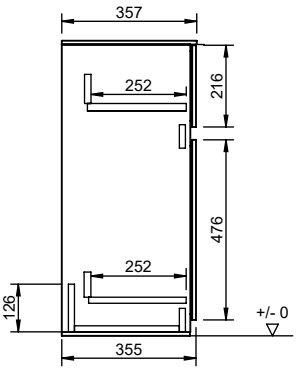
USJG060