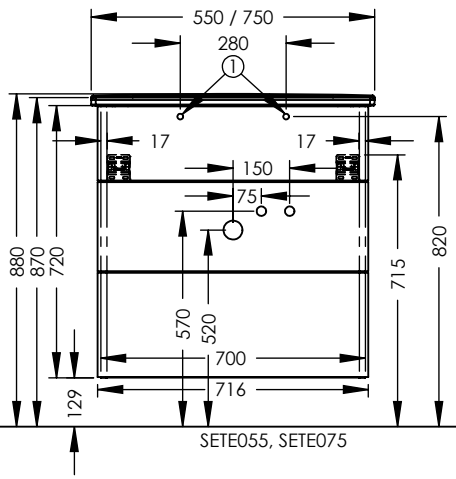

SETE055, SETE075

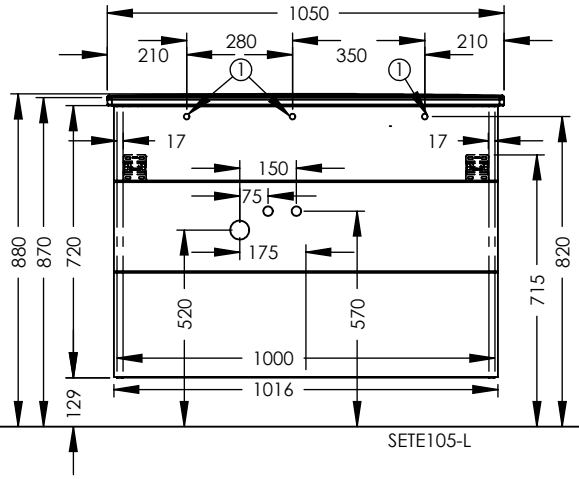

SETE105-L